PIZARRA
MOBILIARIO OPENSOURCE

Soporte de comunicación donde colocar pantallas, pizarras, agendas y horarios. Mueble de información donde también repartir distintos tipos de soportes impresos. Combina la fabricación artesanal con la fabricación digital.

ZULOARK.CC BY SA.

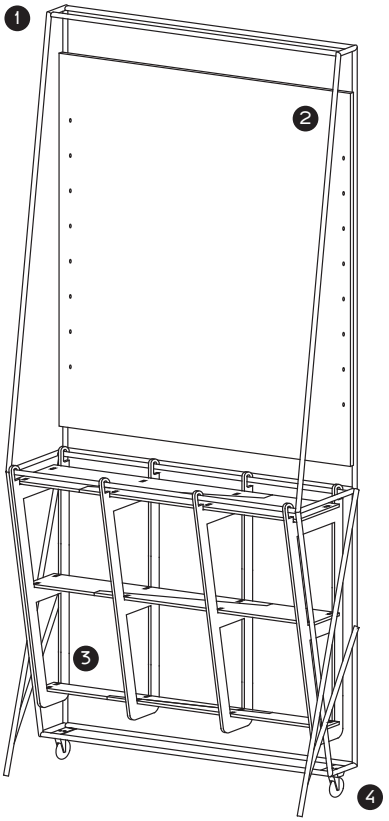

1. Estructura
2. Tablero pizarra
3. Estantes
4. Ruedas

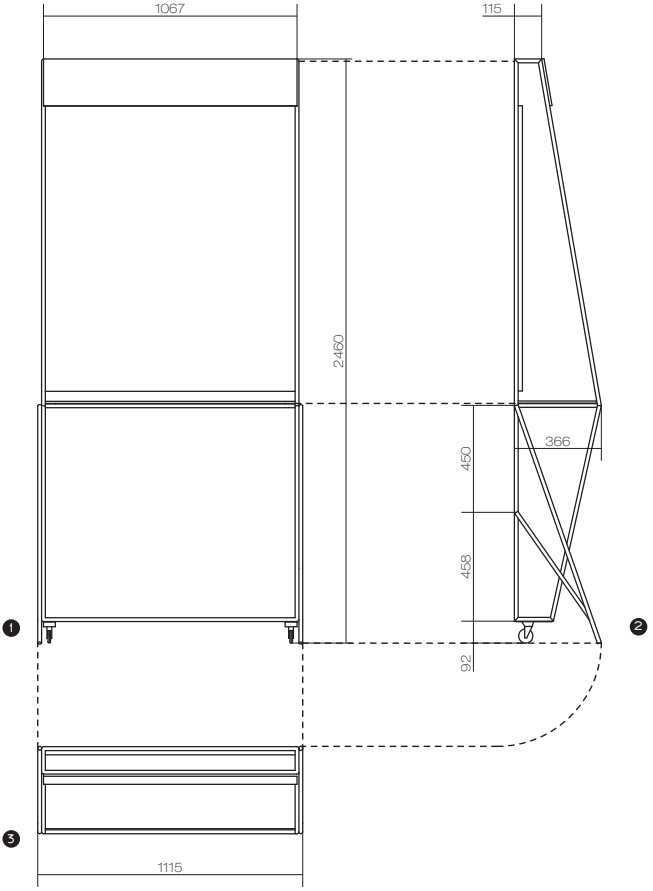

1. Alzado Frontal
2. Alzado lateral
3. Planta tipo

Los tableros están lacados con pintura de pizarra, lo que permite que sirvan como agendas, horarios o anuncios

*Mueble desarrollado dentro del Proyecto Mobiliario OPENSOURCE de MEDIALAB-PRADO

MONTAJE DE LA ESTRUCTURA

1. Soldar cada uno de los perfiles
2. Unir ambos perfiles mediante varillas
3. Soldar las patas laterales
4. Colocar las pletinas de soporte de las ruedas y de los tableros y colocarlos

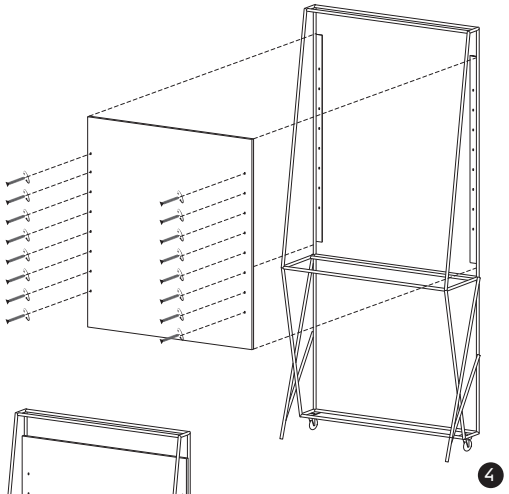

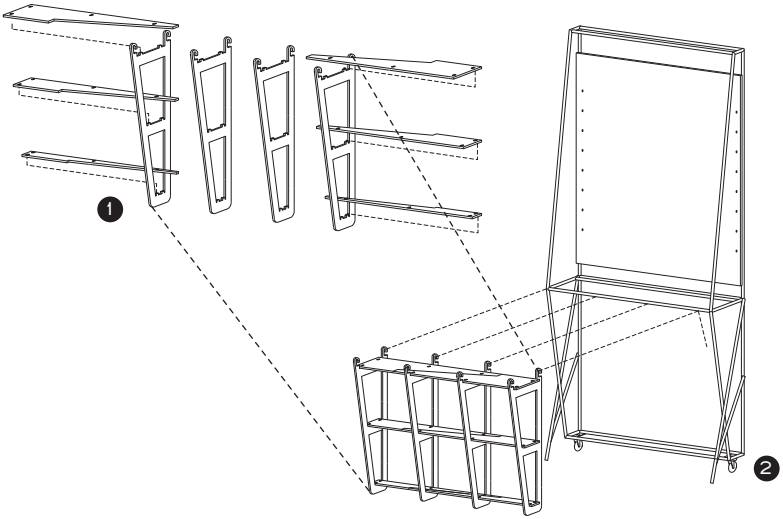

MONTAJE ESTANTES

1. Montar la estructura de estantes
2. Colocar los estantes en la estructura metálica

MOBILIARIO
OPENSOURCE

ZULOARK BY SA